# BZ 883

## “Digital Creep Feed Display“

## B+Z Art. Nr: 595

Inhaltsverzeichnis:


| | | |
|---|---|---|
| 1. | Funktion / Anforderung | 2 |
| 2. | Technische Daten | 2/3 |
| 3. | Blockschema | 4 |
| 4. | Massbild | 5/6 |
| 5. | Anzeigewerte | 7 |


B+Z Kundendokumentation



Alle Rechte vorbehalten. Vervielfältigung, Bekanntgabe an Dritte oder andere Verwertung dieser Dokumentation sind ohne unsere ausdrückliche Zustimmung verboten. Copyright © B+Z Elektronik AG

# 1. Funktion / Anforderung

## 1.1. Gegenstand

Dieses Anzeigeinstrument (Creep Feed Display) ist ein Teil der Lokomotiv-Geschwindigkeitskontrolle. Es besteht aus einem Kunststoffgehäuse, das in die Führerstandskonsole eingebaut wird. Das Gerät kann verschiedene Analogsignale anzeigen. Die LED-Helligkeit kann über ein Steuersignal bestimmt werden.

## 1.2. Funktion

Das Anzeigeinstrument zeigt Kriechgeschwindigkeit oder Geschwindigkeitsstufen an.

**Creep Mode**: [00...99]
**Normal Mode**: [0…8]

Es werden gleichzeitig zwei verschiedene Werte angezeigt: Ein Set Value [ ! ] und ein Current Value [ = ], jeder Wert bis zu zwei Digits.

Bei Ausfall des Analogsignals im Creep Mode leuchten nur die mittleren Balken (- -) der Siebensegmentanzeige. Die LED-Helligkeit kann über ein Steuersignal bestimmt werden. Bei Ausfall dieses Steuersignals werden die LEDs in einer mittleren Helligkeit angesteuert.

# 2. Technische Daten

## 2.1. Mechanische Daten

- **Masse**

| | |
|---|---|
| Abmessung : | 48x48x75mm |
| Maximale Länge : | mit Anschlussstecker ca 170mm |
| Gewicht : | ca. 130g |

- **Materialien**

| | |
|---|---|
| Gehäuse : | Kunststoff, schwarz |
| Frontscheibe: | Kunststoff |

- **Einbau**

| | |
|---|---|
| Befestigung : | beliebig mit zwei Befestigungselementen, von der Rückseite |

- **Frontplatte**

| | |
|---|---|
| Acrylglas | 4 LED 7-Segment Anzeigen, rot |

- **Rückwand**

| | |
|---|---|
| Rückseite : | mit D-Sub Stecker 9pol. mit Codierkamm |

B+Z Kundendokumentation



Alle Rechte vorbehalten. Vervielfältigung, Bekanntgabe an Dritte oder andere Verwertung dieser Dokumentation sind ohne unsere ausdrückliche Zustimmung verboten. Copyright © B+Z Elektronik AG

## 2.2. Elektrische Daten

- **Betriebsdaten**

Spannung: 24VDC (+25% -30%)
Stromaufnahme: <120mA (bei voller Helligkeit / LED-Test)

- **Eingänge**

3 Analog: 4...20mA
2 Digital: 0/24VDC (Mode und LED Test)
Mode Signal: Creep Mode = High, Normal Mode = Low
Test Signal LED Test = High

- **Elektrische Schutzmassnahmen**

Schutzdioden an den Signaleingängen

## 2.3. Übrige Bedingungen

- **Klimatische Bedingungen**

Umgebungstemperatur : -40°C bis +40°C
Luftfeuchtigkeit : bis 100% rF bei 40°C, nicht kondensierend

- **Mech. Schutz**

Schutzart : IP 20

- **Entsorgung**

Gemäss geltenden Vorschriften

B+Z Kundendokumentation



Alle Rechte vorbehalten. Vervielfältigung, Bekanntgabe an Dritte oder andere Verwertung dieser Dokumentation sind ohne unsere ausdrückliche Zustimmung verboten. Copyright © B+Z Elektronik AG

# 3. Blockschema

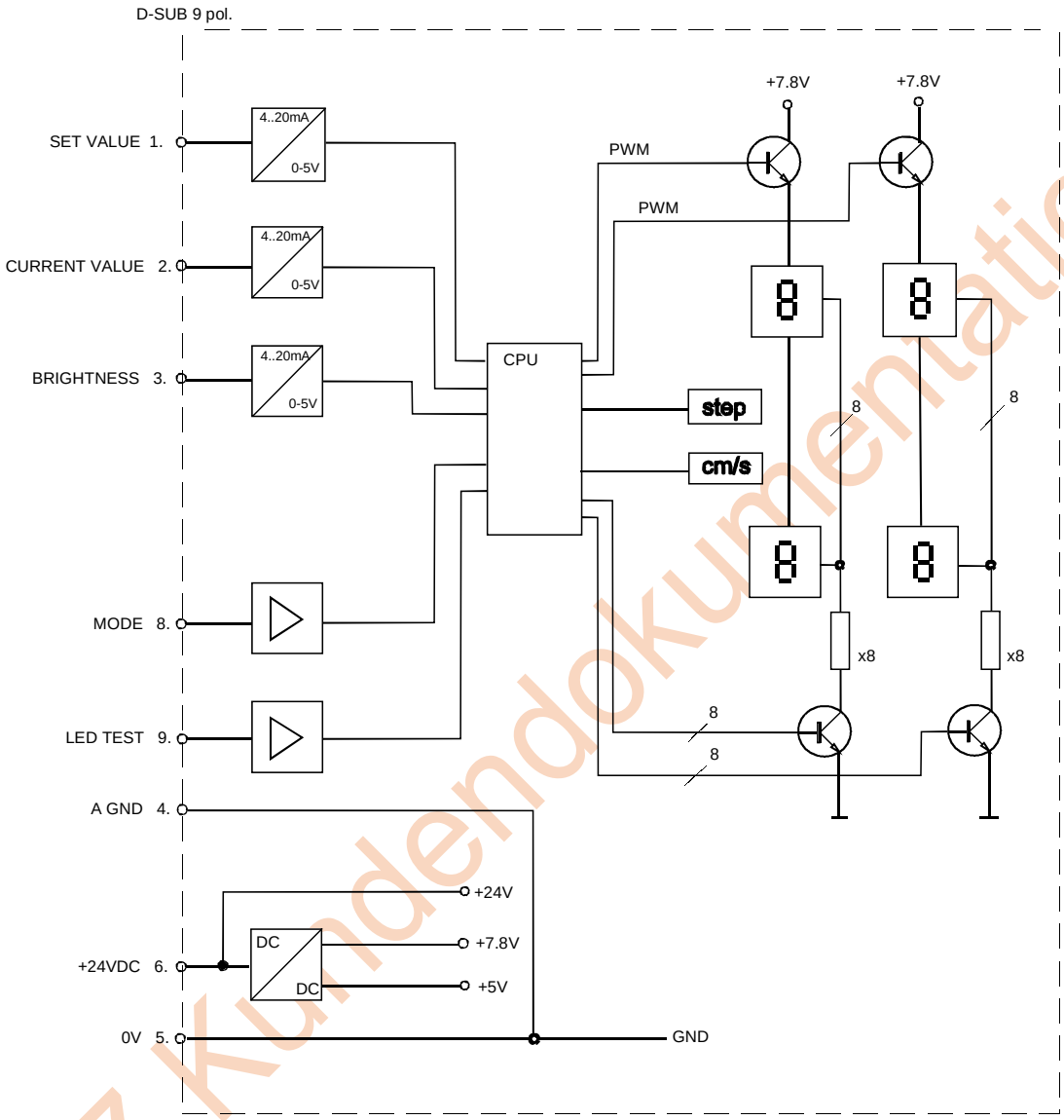


B+Z Kundendokumentation



Alle Rechte vorbehalten. Vervielfältigung, Bekanntgabe an Dritte oder andere Verwertung dieser Dokumentation sind ohne unsere ausdrückliche Zustimmung verboten. Copyright © B+Z Elektronik AG

# 4. Massbild

## 4.1 Front - Rückansicht

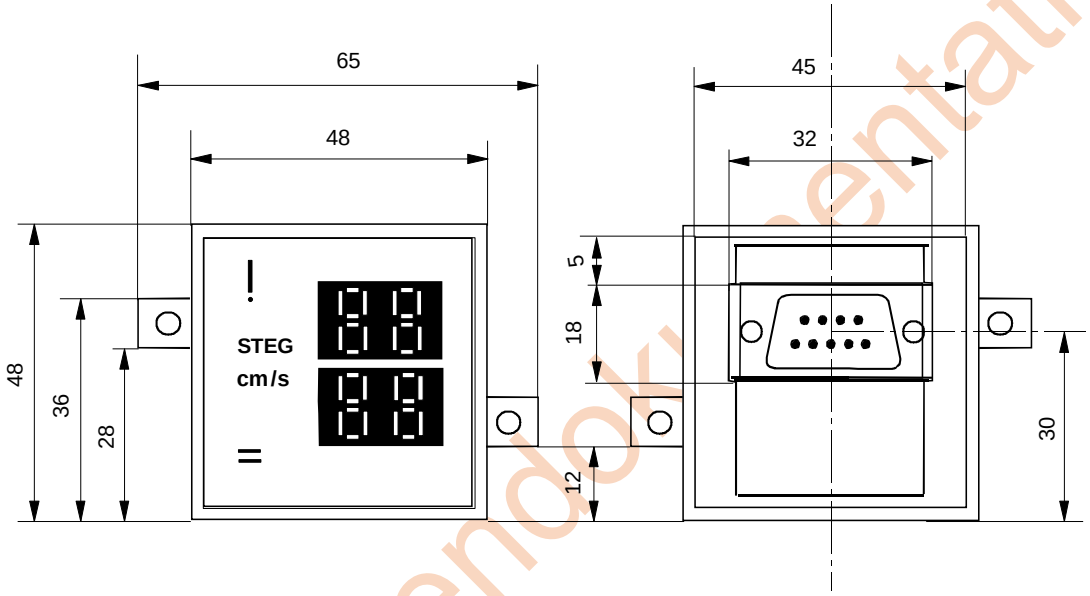


B+Z Kundendokumentation



Alle Rechte vorbehalten. Vervielfältigung, Bekanntgabe an Dritte oder andere Verwertung dieser Dokumentation sind ohne unsere ausdrückliche Zustimmung verboten. Copyright © B+Z Elektronik AG

## 4.2 Seitenansicht

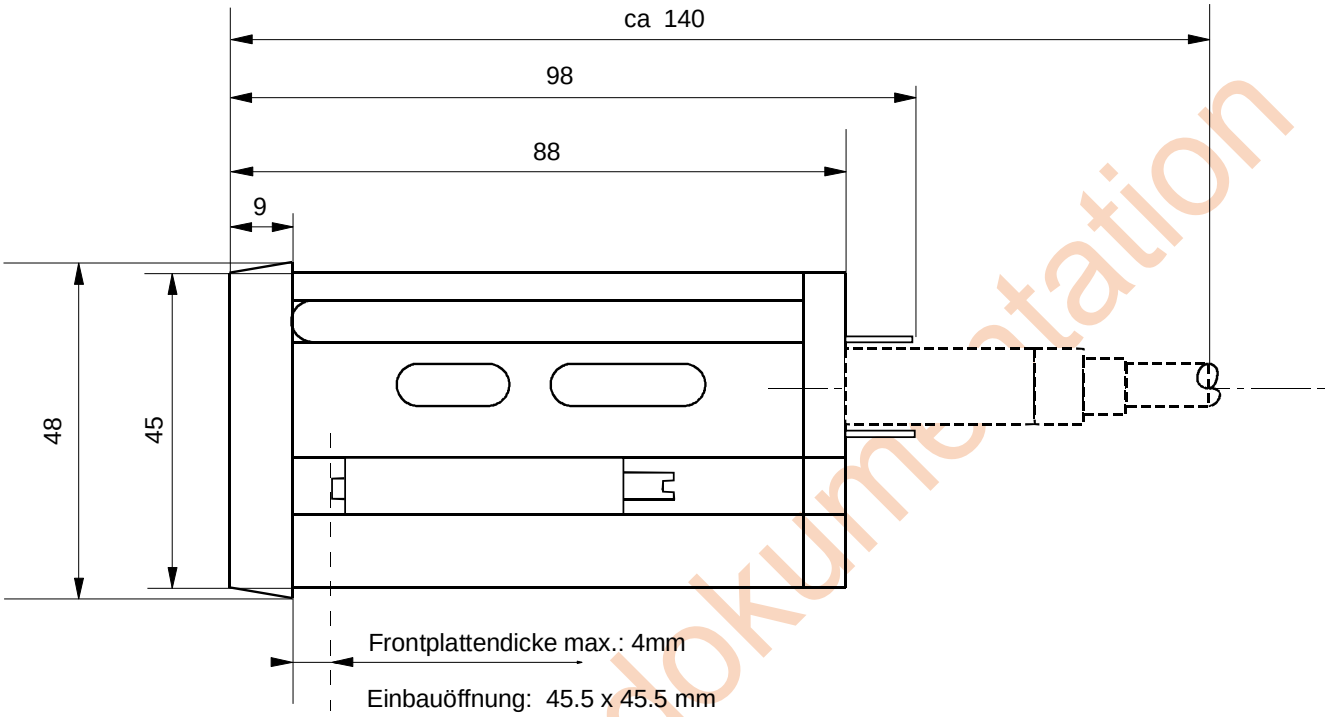


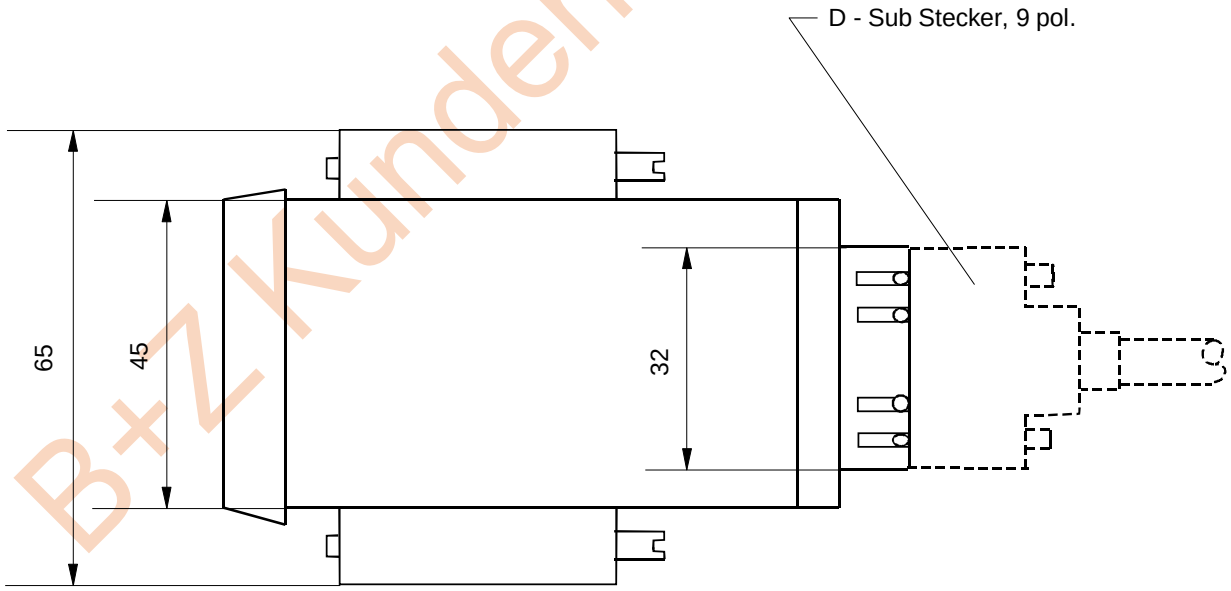


B+Z Kundendokumentation

| | | | |
|---|---|---|---|
| B+Z Elektronik AG | Ausgestellt: 05.02.2008<br>Änderung:<br>Index:<br>Datei: BZ883_kd.doc | Geprüft:<br>Geprüft:<br><br>Seite: 6/7 | BZ 883 / 24VDC<br>Creep Feed Display<br>Ident.-Nr.: ..... |

Alle Rechte vorbehalten. Vervielfältigung, Bekanntgabe an Dritte oder andere Verwertung dieser Dokumentation sind ohne unsere ausdrückliche Zustimmung verboten. Copyright © B+Z Elektronik AG

## 5. Anzeigewerte

**Creep Mode :**

| Input setvalue(mA) And current value(mA) | Displayed set value (cm/s) | Calculated current value m/s | Displayed Current value (cm/s) |
|---|---|---|---|
| 4 | 0 | 0 | 0 |
| 4.40 | 0 | 0.000 | 0 |
| 4.80 | 0 | 0.000 | 0 |
| 5.20 | 0 | 0.000 | 0 |
| 5.60 | 10 | 0.100 | 10 |
| 6.00 | 12 | 0.125 | 12 |
| 6.40 | 15 | 0.150 | 15 |
| 6.80 | 17 | 0.175 | 17 |
| 7.20 | 20 | 0.200 | 20 |
| 7.60 | 22 | 0.225 | 22 |
| 8.00 | 25 | 0.250 | 25 |
| 8.40 | 27 | 0.275 | 27 |
| 8.80 | 30 | 0.300 | 30 |
| 9.20 | 32 | 0.325 | 32 |
| 9.60 | 35 | 0.350 | 35 |
| 10.00 | 37 | 0.375 | 37 |
| 10.40 | 40 | 0.400 | 40 |
| 10.80 | 42 | 0.425 | 42 |
| 11.20 | 45 | 0.450 | 45 |
| 11.60 | 47 | 0.475 | 47 |
| 12.00 | 50 | 0.500 | 50 |
| 12.40 | 52 | 0.525 | 52 |
| 12.80 | 55 | 0.550 | 55 |
| 13.20 | 57 | 0.575 | 57 |
| 13.60 | 60 | 0.600 | 60 |
| 14.00 | 62 | 0.625 | 62 |
| 14.40 | 65 | 0.650 | 65 |
| 14.80 | 67 | 0.675 | 67 |
| 15.20 | 70 | 0.700 | 70 |
| 15.60 | 72 | 0.725 | 72 |
| 16.00 | 75 | 0.750 | 75 |
| 16.40 | 77 | 0.775 | 77 |
| 16.80 | 80 | 0.800 | 80 |
| 17.20 | 82 | 0.825 | 82 |
| 17.60 | 85 | 0.850 | 85 |
| 18.00 | 87 | 0.875 | 87 |
| 18.40 | 90 | 0.900 | 90 |
| 18.80 | 92 | 0.925 | 92 |
| 19.20 | 95 | 0.950 | 95 |
| 19.60 | 97 | 0.975 | 97 |
| 20.00 | 99 | 1.000 | 99 |

**Normal mode:**

| | | | |
|---|---|---|---|
| 0.00 | 0 | | 0 |
| 4.00 | 1 | | 1 |
| 6.28 | 2 | | 2 |
| 8.56 | 3 | | 3 |
| 10.84 | 4 | | 4 |
| 13.12 | 5 | | 5 |
| 15.40 | 6 | | 6 |
| 17.68 | 7 | | 7 |
| 20.00 | 8 | | 8 |

B+Z Kundendokumentation



Alle Rechte vorbehalten. Vervielfältigung, Bekanntgabe an Dritte oder andere Verwertung dieser Dokumentation sind ohne unsere ausdrückliche Zustimmung verboten. Copyright © B+Z Elektronik AG