BZ 856

Remanenzrelais 36V

Ident Nr: 3EHP585869P0002

B+Z Art. Nr: 85

Inhaltsverzeichnis: Seite:

1.	Funktion / Anforderung	2
2.	Technische Daten	2 / 3
3.	Block Schema	4
4.	Massbild	4

B+Z Kundendokumentation

Für dieses Dokument und den darin dargestellten Gegenstand behalten wir uns alle Rechte vor. Vervielfältigung, Bekanntgabe an Dritte oder andere Verwertung dieses Dokumentes sind ohne unsere ausdrückliche Zustimmung verboten. © B + Z Elektronik AG

1. Funktion / Anforderung

1.1. Gegenstand

Bistabiles Relais im steckbaren MR-14 Gehäuse als Ersatz für Elesta-Remanenzrelais SGR462R 35VDC (1WK) Spez.

1.2. Funktion

Ein Anlegen von 36VDC bringt das Relais in einen definierten Zustand. Dieser Zustand bleibt erhalten, auch wenn die Spannung fehlt. Wird eine Spannung mit umgekehrter Polarität angelegt, kippt das Relais in seinen anderen, stabilen Zustand. Impulsbetrieb möglich, minimale Impulslänge 100ms.

2. Technische Daten

- **Normen**

Das Produkt wird gefertigt gemäss folgenden Normen:

ISO 9001:2015
Elektronische Einrichtungen auf Schienenfahrzeugen: EN50155
Elektromagnetische Verträglichkeit: EN50121-3-2
Isolation: EN50124-1
Vibration Schwingen und Schocken: EN50155/EN61373
Brandschutz nach EN 45545

Der Normenstand für dieses Produkt ist abhängig von der beim Entwicklungszeitpunkt gültigen Version.

2.1. Mechanische Daten

- **Masse**

Abmessung samt Sockelstiften :	27,7 x 74,5 x 87,7mm
Gewicht :	ca. 85g

- **Gehäuse**

MR 14 S

2.2. Elektrische Daten

- **Betriebsspannung**

36V DC +25/-30%
Stromaufnahme 8,5 . . . 9mA

- **Kontaktbestückung**

1 Wechselkontakt für max. 8A / 30V DC

B+Z Kundendokumentation

Für dieses Dokument und den darin dargestellten Gegenstand behalten wir uns alle Rechte vor. Vervielfältigung, Bekanntgabe an Dritte oder andere Verwertung dieses Dokumentes sind ohne unsere ausdrückliche Zustimmung verboten. © B + Z Elektronik AG

- **Elektrische Schutzmassnahmen**

Transientenschutz mittels Varistor

2.3. Übrige Bedingungen

Umgebungstemperatur : -40°C . . . +65°C

2.4. Entsorgung

Gemäss geltender Verordnung

B+Z Kundendokumentation

Für dieses Dokument und den darin dargestellten Gegenstand behalten wir uns alle Rechte vor. Vervielfältigung, Bekanntgabe an Dritte oder andere Verwertung dieses Dokumentes sind ohne unsere ausdrückliche Zustimmung verboten. © B + Z Elektronik AG

3. Block Schema

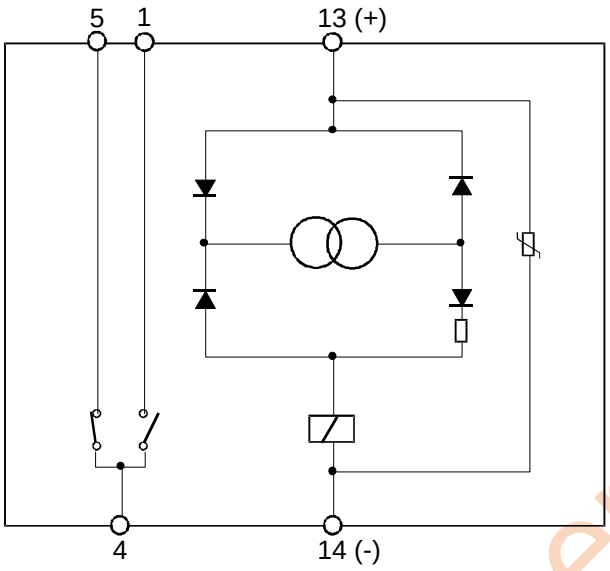

Bistabiles Relais: Die Kontakte sind im “abgefallenen“ Zustand gezeichnet. d.h. an Klemme 13 ist Minus und an Klemme 14 ist Plus 36VDC angelegt. (Auslieferzustand)

“Anziehen“ d.h. an Klemme 14 ist Minus und an Klemme 13 ist Plus 36VDC angelegt.

4. Massbild

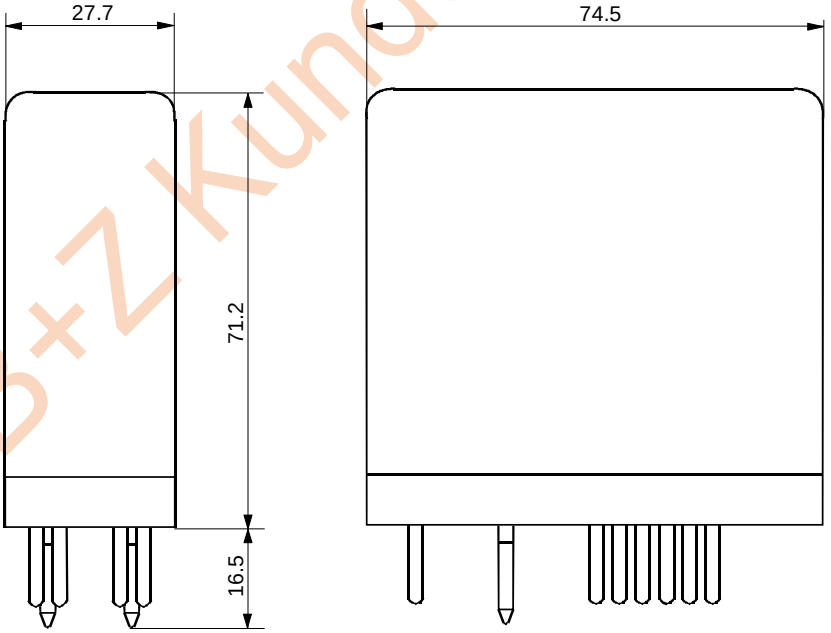

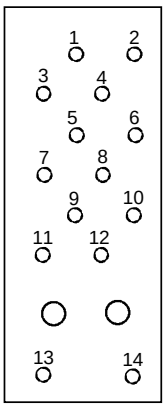

Ansicht von unten

B+Z Kundendokumentation

Für dieses Dokument und den darin dargestellten Gegenstand behalten wir uns alle Rechte vor. Vervielfältigung, Bekanntgabe an Dritte oder andere Verwertung dieses Dokumentes sind ohne unsere ausdrückliche Zustimmung verboten. © B + Z Elektronik AG