BZ891
Proportionalwandler UBatt 50-90V mit Steuerspannung 0-10V DC

B+Z Art. Nummer 630

Ident Nr: 3EGM064938R0001

Inhalt: Seite:

1. Funktion / Anforderungen 2
2. Technische Daten 2 / 3
3. Blockschema 4
4. Massbild 5

B + Z Elektronik AG
CH-8108 Dällikon
Tel: +41(0)44 8440355
www.bahnelektronik.ch

Für dieses Dokument und den darin dargestellten Gegenstand behalten wir uns alle Rechte vor. Vervielfältigung, Bekanntgabe an Dritte oder andere Verwertung dieses Dokumentes sind ohne unsere ausdrückliche Zustimmung verboten. © B+Z Elektronik AG

1. Gegenstand / Funktion

1.1. Blockschema / Anwendung

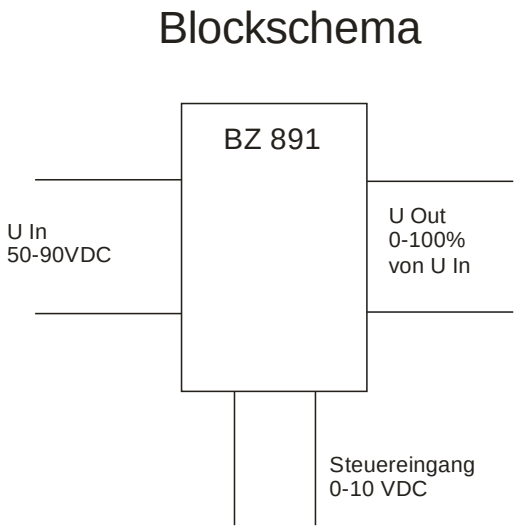

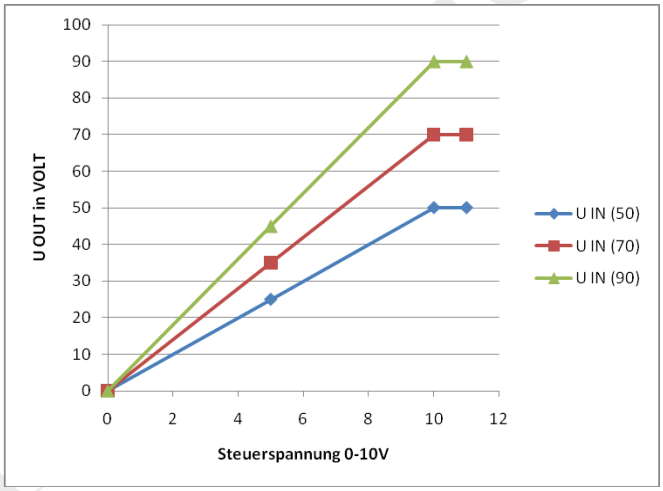

Das Gerät ist zum proportionalen Regeln der Batteriespannung (UBatt) zwischen 0-100% mit Hilfe einer Steuerspannung 0-10Volt DC. Die Ausgangsspannung ist linear über den gesamten Bereich.

Wird als Steuergerät verwendet um z.B. Lokomotiven über eine Vielfachsteuerleitung zu steuern.

Technische Daten

Typenbezeichnung: **BZ891**

- **Normen**

Das Produkt wird gefertigt gemäss folgenden Normen:

ISO 9001:2015
Elektronische Einrichtungen auf Schienenfahrzeugen: EN50155
Elektromagnetische Verträglichkeit: EN50121-3-2
Isolation: EN50124-1
Vibration Schwingen und Schocken: EN50155/EN61373
Brandschutz nach EN 45545

Der Normenstand für dieses Produkt ist abhängig von der beim Entwicklungszeitpunkt gültigen Version.

Für dieses Dokument und den darin dargestellten Gegenstand behalten wir uns alle Rechte vor. Vervielfältigung, Bekanntgabe an Dritte oder andere Verwertung dieses Dokumentes sind ohne unsere ausdrückliche Zustimmung verboten. © B+Z Elektronik AG

- **Eingang**

Nennspannung nominal:	70VDC
Spannungsbereich:	+25% / -30%
Steuerspannung:	0-10V DC
Statusanzeige:	Keine

- **Frontstecker**

9-poliger D-Sub Stecker	Für Steuerspannungseingang; Beschriftet X1
3 Stk. FASTON AMP	Für Eingangsspannung und Signalausgang; Beschriftet BATT+, BATT-, Vout

Der D-Sub Frontstecker ist mit einer Referenzspannung belegt. Dieses kann verwendet werden als Simulationssignal um z.B. mit einem Potentiometer die Steuerspannung zu simulieren.

- **Ausgang**

- **Belastung Dauerbetrieb**

Max. Belastungsstrom an Vout:	ca. 200 mA bei 90 VDC Eingangsspannung
Minimaler Eingangsstrom an BATT+ / BATT-	40 mA bei 50 VDC

- **Elektrische Schutzmassnahmen**

Transzorbdioden Eingangs- und Ausgangsseitig

- **Mechanische Schutzmassnahmen**

Schutzart: IP30

Mechanische Daten

- **Masse**

Gehäuse (ohne Stecker) L x H x B:	172 x 70 x 130 mm
Gewicht :	ca. 400 g

- **Materialien**

Komponententräger:	Epoxydharz
Gehäuse:	Alu eloxiert
Frontabdeckung:	Epoxydharz

- **Einbau**

Befestigung : mit 4 Schrauben M4

KUNDENDOKUMENTATION

Für dieses Dokument und den darin dargestellten Gegenstand behalten wir uns alle Rechte vor. Vervielfältigung, Bekanntgabe an Dritte oder andere Verwertung dieses Dokumentes sind ohne unsere ausdrückliche Zustimmung verboten. © B+Z Elektronik AG

- **Klimatische Bedingungen**

Umgebungstemperatur : -40°C bis +60°C

- **Entsorgung**

Gemäss geltender Verordnung

Blockschema

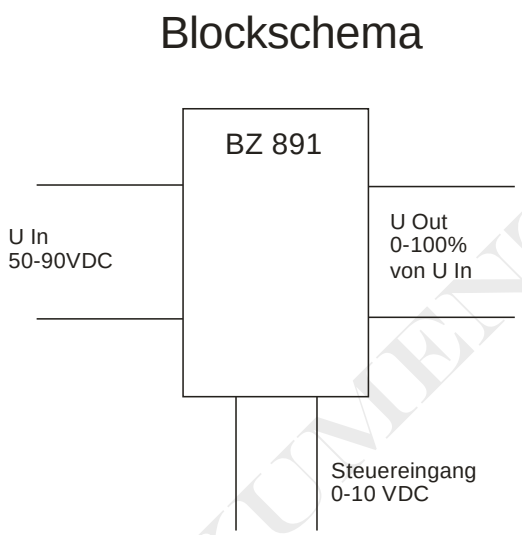

Anschluss Schema

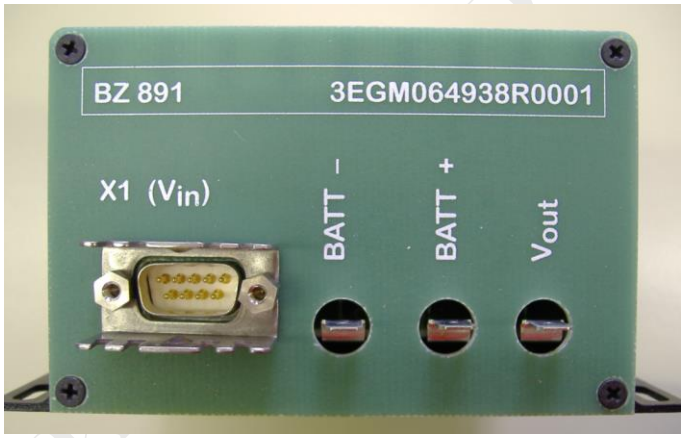

FASTON 1 = BATT- (Minus)
FASTON 2 = BATT+ (Plus)
FASTON 3 = Vout (Plus)

X1 (Vin) :
DSub Pin1 = Input 0-10V (Plus)
DSub Pin3 = Input 0-10V (Minus)

Schirmung (Shield) ist am D-Sub Steckergehäuse

X1 Pin5 = Ref.Ausgang +10VDC
für Potentiometer 0 … 10VDC

Masseanschluss seitlich am Gehäuse

DOKUMENTATION

Für dieses Dokument und den darin dargestellten Gegenstand behalten wir uns alle Rechte vor. Vervielfältigung, Bekanntgabe an Dritte oder andere Verwertung dieses Dokumentes sind ohne unsere ausdrückliche Zustimmung verboten. © B+Z Elektronik AG

Massbild

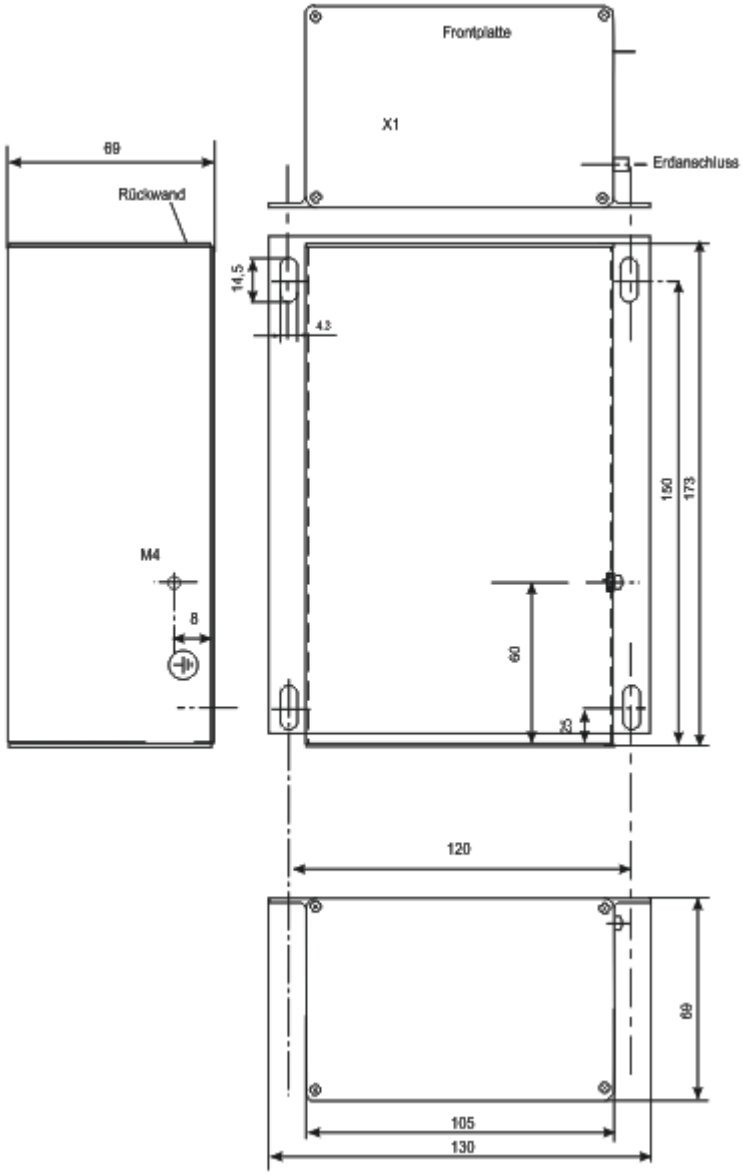

Für dieses Dokument und den darin dargestellten Gegenstand behalten wir uns alle Rechte vor. Vervielfältigung, Bekanntgabe an Dritte oder andere Verwertung dieses Dokumentes sind ohne unsere ausdrückliche Zustimmung verboten. © B+Z Elektronik AG

Spezielle Hinweise

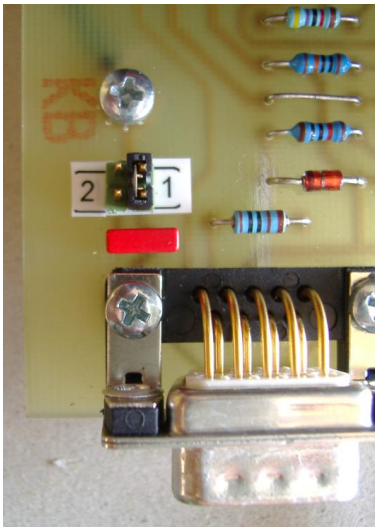

Im Innern des Gehäuses ist ein Jumper mit dem man die Abschirmung des Steuerkabels (0-10V Signal) individuell konfigurieren kann.

Jumper 1 legt die Abschirmung direkt an Masse **(Auslieferzustand)**
Jumper 2 legt die Abschirmung via Schutzkondensator an Masse

Im Auslieferzustand ist der Jumper auf Position 1 gesetzt.

Um den Jumper zu „parkieren“ kann dieser einfach um 90 Grad gedreht auf eine beliebige Position gesteckt werden.

KUNDENDOKUMENTATION

Für dieses Dokument und den darin dargestellten Gegenstand behalten wir uns alle Rechte vor. Vervielfältigung, Bekanntgabe an Dritte oder andere Verwertung dieses Dokumentes sind ohne unsere ausdrückliche Zustimmung verboten. © B+Z Elektronik AG